BOWFLEX®

Håndvægtsstativ

Samlevejledning

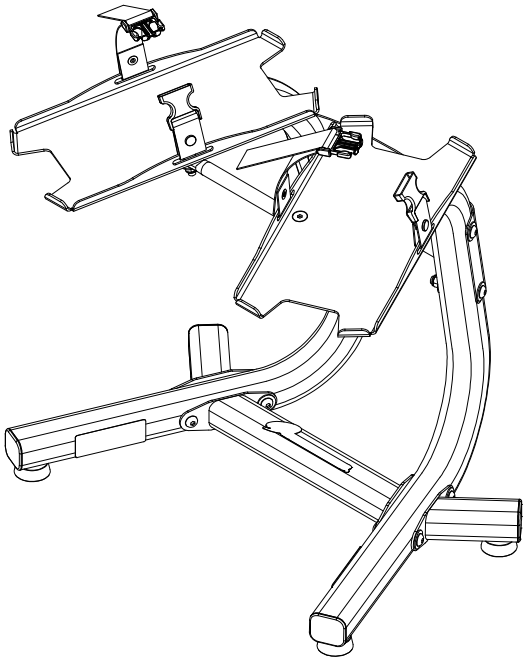

Indhold

Vigtige sikkerhedsanvisninger....3
Advarselsmærkater og serienummer....4

Specifikationer....4

Komponenter....5

Monteringsdele....6

Værktøj....6

Samling....7

Vedligeholdelse....14

Som dokumentation for garantien gælder købskvitteringen samt følgende oplysninger, som skal noteres her:

Serienummer _____

Købsdato _____

Kontakt importøren for at få registreret garantien på dette produkt.

Kontakt Bowflex® importøren, hvis der er spørgsmål til eller problemer med dette produkt.

Nautilus, Inc., (800) NAUTILUS / (800) 628-8458, www.NautilusInc.com - kundeservice: Nordamerika (800) 605-3369, csnls@nautilus.com | Øvrige lande +01-360-859-5180, technics-APLA@nautilus.com |
Trykt i Kina | © 2011 Nautilus, Inc. Alle rettigheder forbeholdes. ™ og ® er et varemærke hhv. et registreret varemærke. Varemærker tilhørende Nautilus, Inc. (www.NautilusInc.com) omfatter NAUTILUS®, BOWFLEX®, SCHWINN® og UNIVERSAL® og de respektive logoer. Øvrige varemærker tilhører de respektive ejere.

Vigtige sikkerhedsanvisninger

⚠ Dette symbol gør opmærksom på en mulig faresituation, der, hvis den ikke undgås, kan resultere i dødsfald eller alvorlig personskade.

Sørg for at overholde nedenstående advarsler før ibrugtagning af dette udstyr:

⚠ Læs og forstå alle advarsler på dette udstyr.
Læs og forstå hele indholdet i samlevejledningen.

- Uvedkommende og børn skal til enhver tid holdes på afstand ved samling af udstyret.
- Udstyret må ikke samles udendørs eller under våde eller fugtige forhold.
- Samling af udstyret skal foregå et passende sted uden forbipasserende og utilgængeligt for uvedkommende.
- Nogle af komponenterne til dette udstyr kan være tunge eller uhåndterbare. Få en person til at hjælpe med at montere disse komponenter. Foretag ikke tunge løft eller akavede bevægelser i forbindelse med samlingen uden assistance.
- Dette udstyr skal opstilles på et fast, plant og vandret underlag.
- Dette udstyr er kun beregnet til hjemmebrug.
- Der må ikke foretages konstruktive eller funktionelle ændringer af dette udstyr. Ellers kan der opstå problemer med sikkerheden ved brug af udstyret, hvorved garantien bortfalder.
- Ved behov for reservedele bør der udelukkende anvendes originaldele og monteringsdele fra Nautilus. Hvis der ikke anvendes originaldele, kan det indebære risici for brugerne, funktionaliteten af udstyret kan blive påvirket negativt, og garantien kan bortfalde.
- Udstyret må ikke anvendes, før det er samlet helt og kontrolleret for korrekt funktion ifølge instruktionsbogen til SelectTech® håndvægte.
- Læs og forstå hele indholdet i instruktionsbogen, der medfølger til SelectTech® håndvægte, før udstyret tages i brug. Opbevar samlevejledningen og instruktionsbogen og brug dem til at slå op i efter behov.
- Saml udstyret ved at følge trinnene i den anviste rækkefølge. Hvis udstyret samles forkert, kan det resultere i personskade.
- Før al brug af udstyret skal det kontrolleres for løstsiddende dele eller tegn på slitage. Kontakt importøren for oplysning om reparation.

Advarselsmærkater og serienummer

Udstyret leveres med påsatte advarselsmærkater (på engelsk) på stativet. Advarselsmærkater på øvrige sprog leveres på et medfølgende mærkatark, så kunden selv kan sætte disse på udstyret. Kontakt importøren for at få nye advarselsmærkater, hvis de bliver beskadiget eller ulæselige, eller de fjernes fra udstyret.

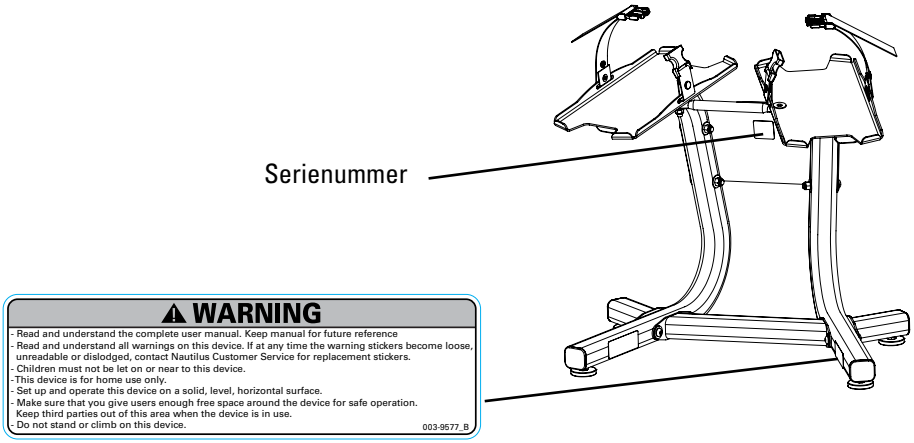

Bemærk: Noter serienummeret i feltet Serienummer forrest i denne vejledning.

Specifikationer

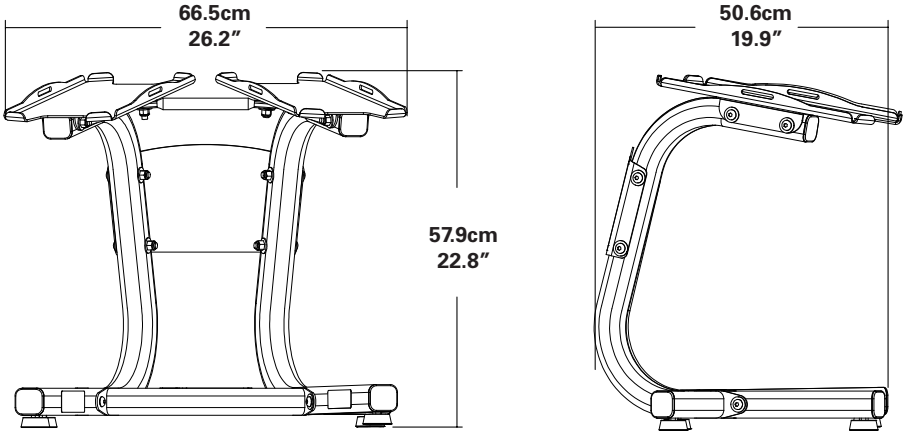

Sikkerhedsmærkning

Dette produkt opfylder de gældende CE-krav.

Komponenter

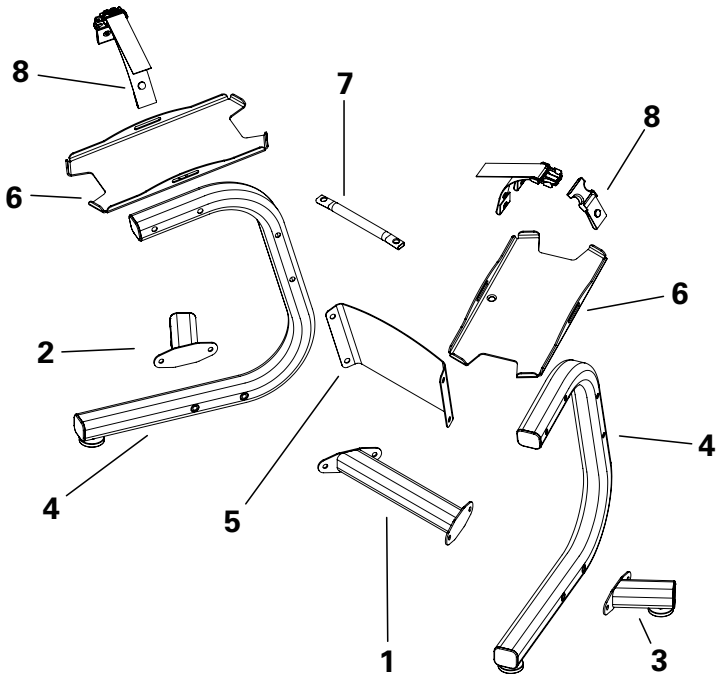

Henv.	Beskrivelse	Antal
1	Nederste tværstiver	1
2	Bageste, venstre stabilisator	1
3	Bageste, højre stabilisator	1
4	Ben	2
5	Midterplade	1
6	Håndvægtsbakker	2
7	Håndklædestang	1
8	Holderemme, 2F 2M	2 par

Oversigt over monteringsdele

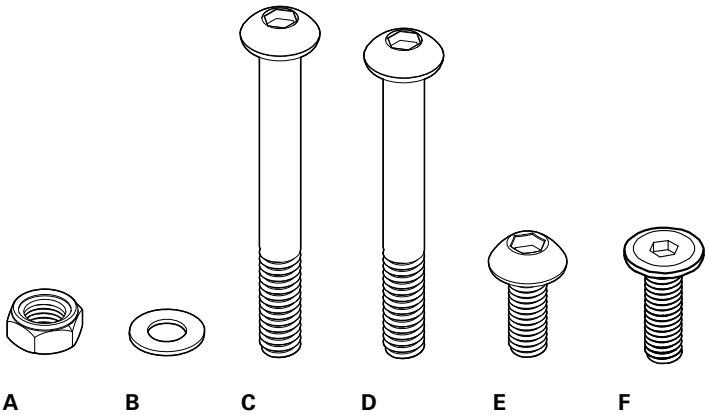

Henv.	Beskrivelse	Antal
A	M10 selvlåsende møtrik	10
B	M10 almindelig fladskive	26
C	M10 X 75 rundhovedet unbrakoskrue	4
D	M10 X 70 rundhovedet unbrakoskrue	4
E	M10 X 20 rundhovedet unbrakoskrue	8
F	M10 X 30 fladhovedet unbrakoskrue	2

Værktøj

Medfølger

6 mm

17 mm

Medfølger ikke

Hobbykniv eller saks til at overskære nylonsnor

Trin 1: Monter stabilisatorerne på benene

Bemærk: Monteringsdelene må ikke spændes helt endnu.

Hvis fødderne (4a) ikke er formonteret, skal de monteres på benene og stabilisatorerne.

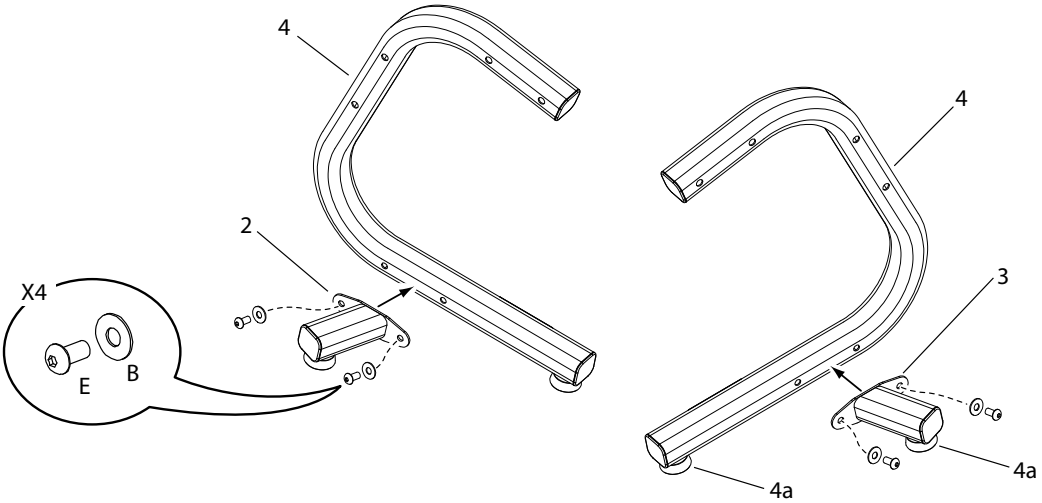

Trin 2: Monter den nederste tværstiver

Bemærk: Den smalleste kant på den nederste tværstiver (1) skal placeres tættest på den benenes lodrette sektion.

Monteringsdelene må ikke spændes helt endnu.

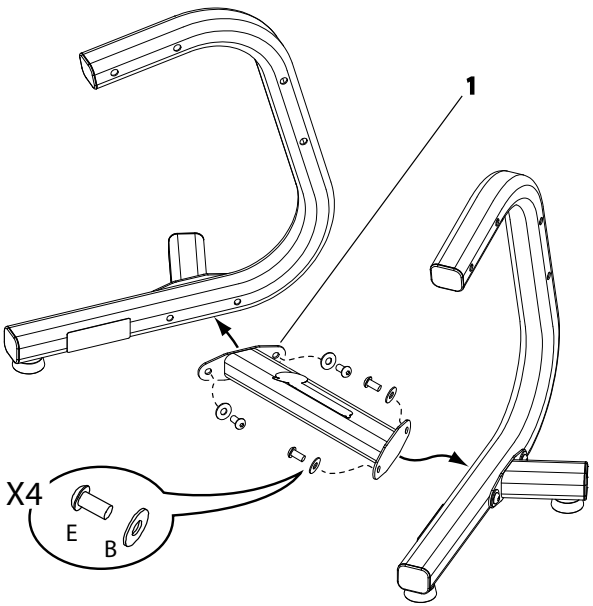

Trin 3: Monter midterpladen

Bemærk: Kanterne på midterpladen skal placeres på ydersiden af benene, og logoet på midterpladen skal vende den rigtige vej.

Spænd alle monteringsdelene, som er monteret i trin 1, 2 og 3.

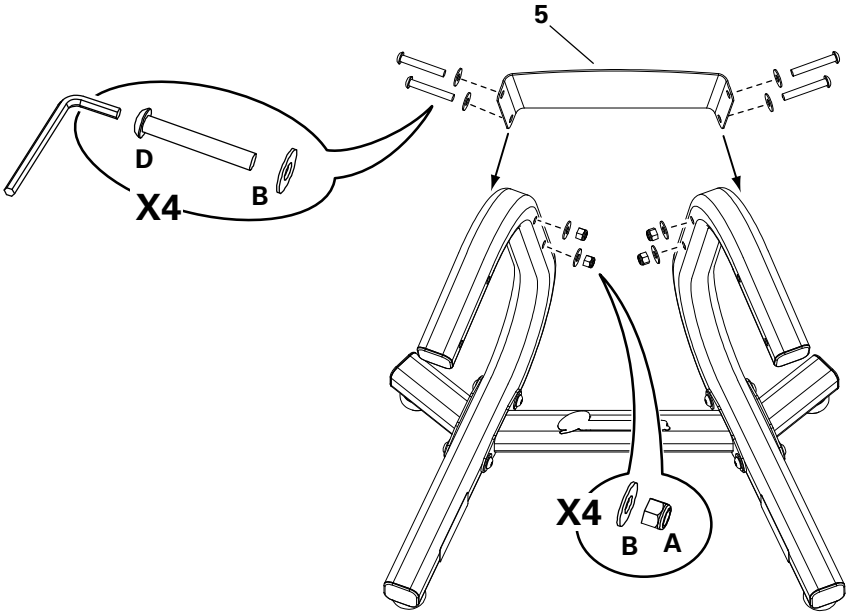

Trin 4: Monter håndvægtsbakkerne

Bemærk: Skruehullerne (6a) i håndvægtsbakkerne skal vende mod midten af stativet.

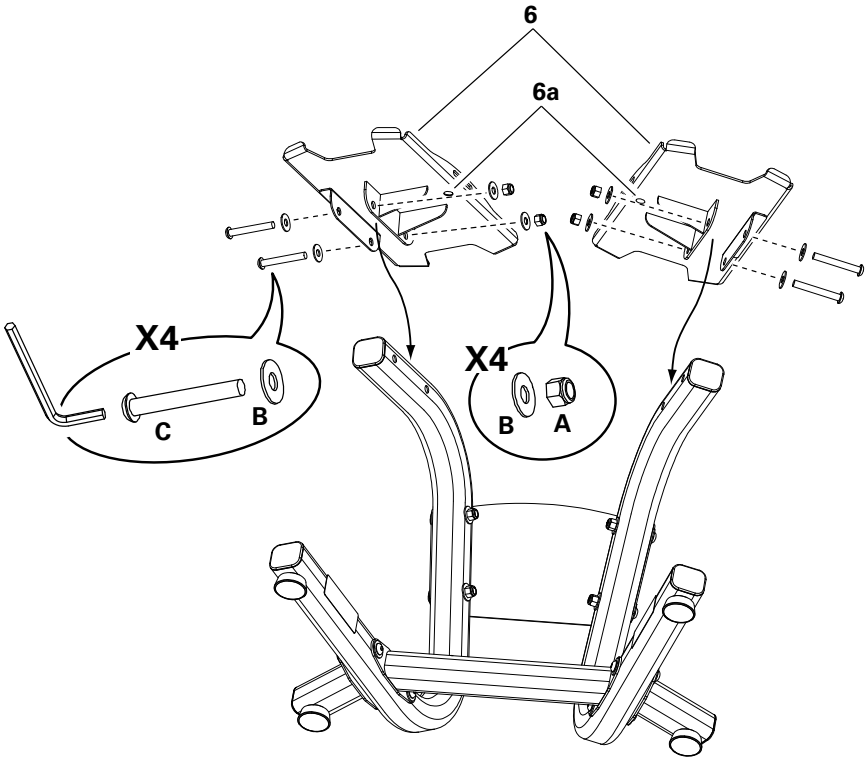

Trin 5: Monter håndklædestangen

Bemærk: Spænd alle monteringsdelene helt.

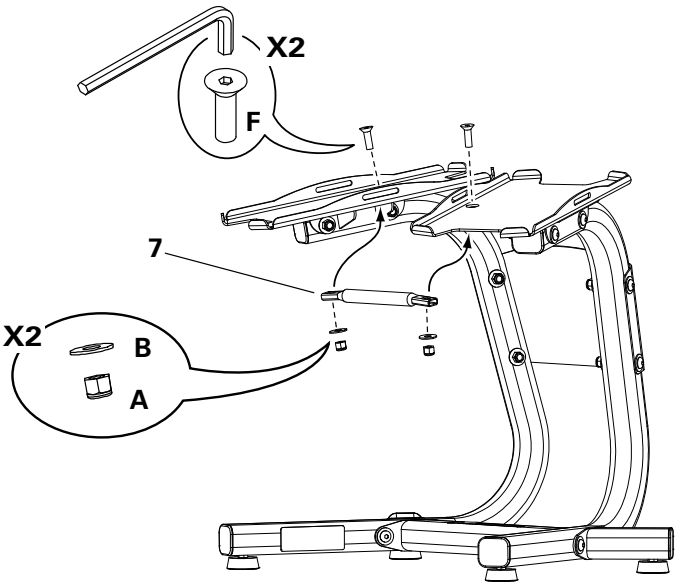

Trin 6: Monter holderemmene på håndvægtsbakkerne

Bemærk: Sørg for at fastgøre låsemekanismerne korrekt.

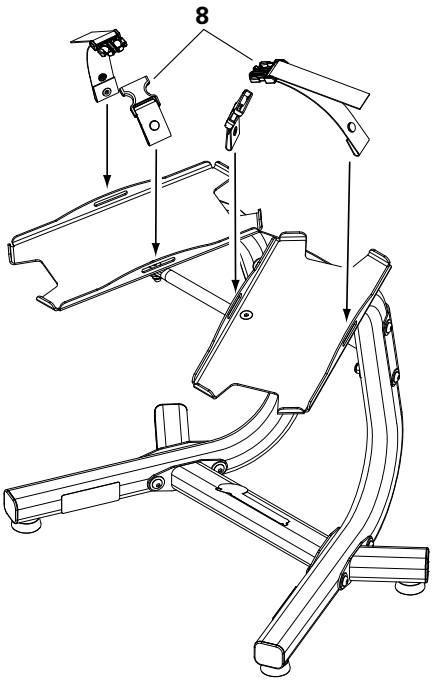

Trin 7: Sæt mærkaten på stativet

⚠ Påsæt advarselsmærkaterne på det ønskede sprog, hvis udstyret skal anvendes af personer, som ikke forstår engelsk.

Bemærk: Noter serienummeret i feltet Serienummer forrest i denne vejledning.

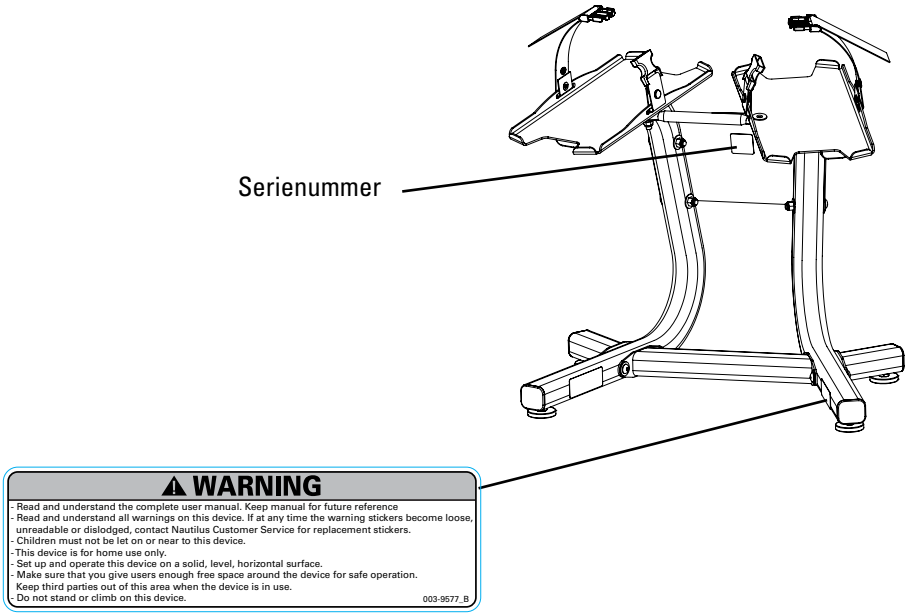

Trin 8: Afsluttende kontrol

Kontroller, at alle monteringsdele er korrekt fastspændt, at udstyret står lige, og at komponenterne er korrekt samlet. Juster om nødvendigt fødderne, så de alle rører underlaget.

⚠ Udstyret må ikke anvendes, før det er samlet helt og kontrolleret for korrekt funktion ifølge instruktionsbogen.

Brug holderemmene til at fastgøre bundpladerne på håndvægtsbakkerne. Sørg for at spænde remmene korrekt fast hen over bundpladerne, så de ikke kan bevæge sig uønsket.

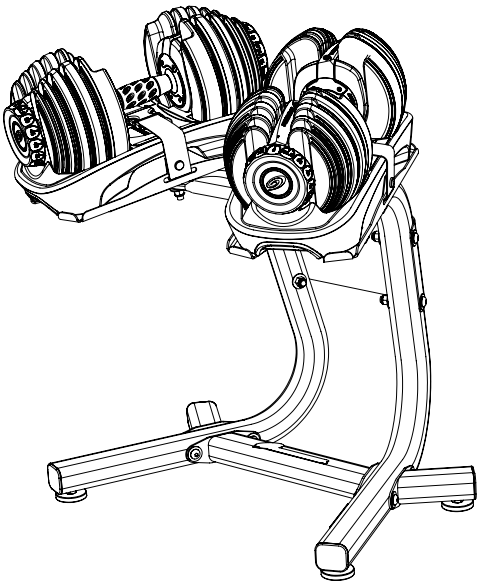

Vedligeholdelse

⚠ Udstyret skal kontrolleres regelmæssigt for beskadigelse og repareres hvis nødvendigt. Ejeren er ansvarlig for at foretage regelmæssig vedligeholdelse. Slidte eller beskadigede komponenter skal straks udskiftes, og udstyret må ikke bruges, før eventuel beskadigelse er udbedret. Dette udstyr skal vedligeholdes og repareres med komponenter leveret af producenten.

Dagligt/før al brug:	Kontroller udstyret. Kontroller, at det er funktionsdygtigt og velfungerende. BRUG IKKE udstyret, hvis der konstateres skader på det.
Dagligt/efter al brug:	Rengør udstyret med en ren, tør klud. Der må ikke anvendes rengøringsmidler med enzymer.
Ugentligt:	Rengør udstyret overalt med en ren, tør klud fugtet med varmt vand og en anelse mildt rengøringsmiddel. Aftør med en tør klud. Brug en lakpen til at pletlakere eventuelle ridser for at undgå rust.
Månedligt:	Kontroller stativet for revner eller varig bukning. Udstyret må ikke bruges, hvis dette konstateres. Kontakt straks importøren.

Kontakt importøren, hvis der er spørgsmål til korrekt anvendelse eller vedligeholdelse af dette udstyr.

Nautilus® Bowflex® Schwinn® Fitness Universal®

004-4676-031612B